PORĘCZE NA SCHODACH - SEGMENTY P17 do P19
SKALA 1:50

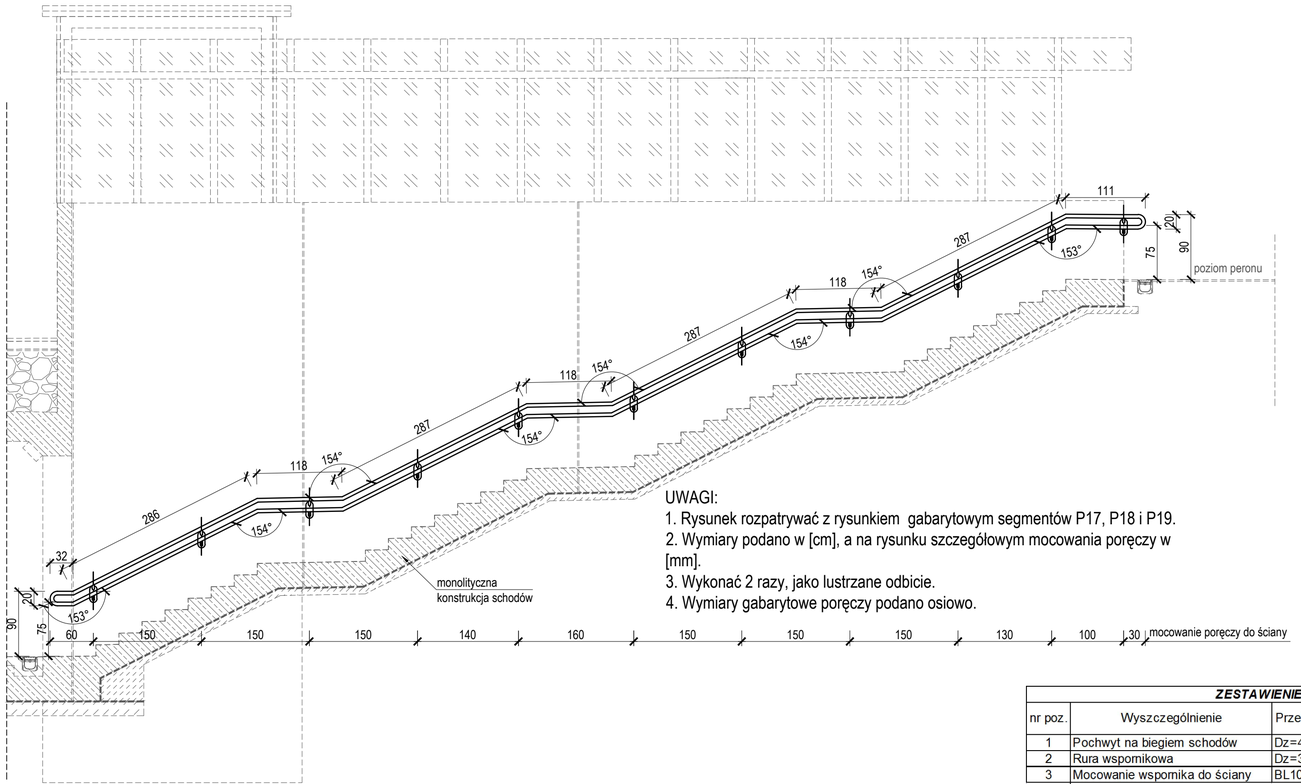

UWAGI:
1. Rysunek rozpatrywać z rysunkiem gabarytowym segmentów P17, P18 i P19.
2. Wymiary podano w [cm], a na rysunku szczegółowym mocowania poręczy w [mm].
3. Wykonać 2 razy, jako lustrzane odbicie.
4. Wymiary gabarytowe poręczy podano osiowo.

MOCOWANIE PORĘCZY NA SCHODACH

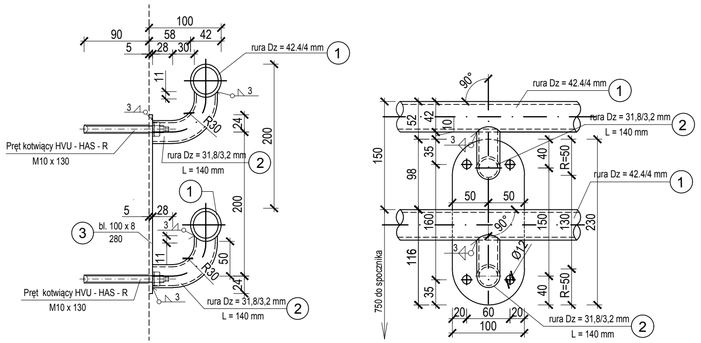

WYOKRĄGLENIA PORĘCZY

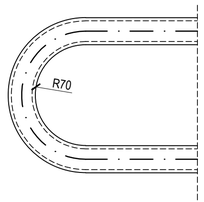

ZESTAWIENIE STALI DLA PORĘCZY - SEGMENTY P17 do P19								
nr poz.	Wyszczególnienie	Przekrój [mm]	Wymiary [m]			ilość [szt.]	Masa jednostkowa	Masa całkowita
			długość	szerokość	grubość			
1	Pochwyt na biegiem schodów	Dz=42,4x4	25,180	0,424	0,0040	1	3,79	95,43
2	Rura wspornikowa	Dz=31,8x3,2	0,140	0,318	0,0032	22	2,26	6,96
3	Mocowanie wspornika do ściany	BL100x8	0,280	0,100	0,0080	11	6,28	19,34
	Masa stali potrzebna do wykonania balustrady [kg]							121,74
	Dodatek na połączenia - 1,8% [kg]							2,19
	Masa stali dla jednej balustrady [kg]							**123,93**
	Wykonać razy 2							**247,85**

Inwestor: PKP POLSKIE LINIE KOLEJOWE S.A. — PKP Polskie Linie Kolejowe S.A. ul. Targowa 74, 03-734 Warszawa	Jednostka projektowa Konsorcjum firm: BPK Poznań — Biuro Projektów Komunikacyjnych w Poznaniu Sp. z o. o. ul. T. Kościuszki 68, 61-891 Poznań	KOLTECH INFRA — KOLTECH INFRA Sp. z o.o. ul. Wolnego 12, 40-857 Katowice			
Nazwa zamówienia: Opracowanie dokumentacji projektowej oraz realizacja robót budowlanych w formule "Projektuj i Buduj" w ramach projektu: "Prace na linii kolejowej nr 1 na odcinku Częstochowa - Zawiercie"					
Adres inwestycji: Linia kolejowa nr 1 na odcinku Częstochowa-Zawiercie. Odcinek nr 1 od km 229,350 do km 247,50					
Tytuł rysunku: Przejście pod torami na stacji Poraj - Stan projektowany - Poręcz sgementy P17 do P19					Studium: PW
Zespół projektowy			Specjalność i numer uprawnień budowlanych		Podpis
Opracował	mgr inż. Marcin Bocian				
Projektant	mgr inż. Jolanta Kaczmarek		WKP/0332/POOM/16		
Projektant	mgr inż. Przemysław Kwacz		WKP/0324/POOM/11		
Sprawdzający	mgr inż. Emilia Kraszewska		LBS/0095/POOM/12		
Nr umowy:	Data oprac.: 09.2019	Nr obiektu: -	Rewizja: 0	Skala: 1:50	Nr rys.: 33